Außenseite **Innenseite**

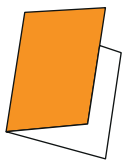

Einbruchfalz
(4-seitig)

Umlaufend 3 mm Beschnittzugabe.
Die Beschnittzugabe ist nur erforderlich, wenn Bilder oder Texte im Anschnitt liegen.

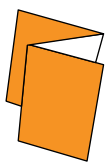

Zweibruch-Zickzackfalz (Leporellofalz)
(6-seitig)

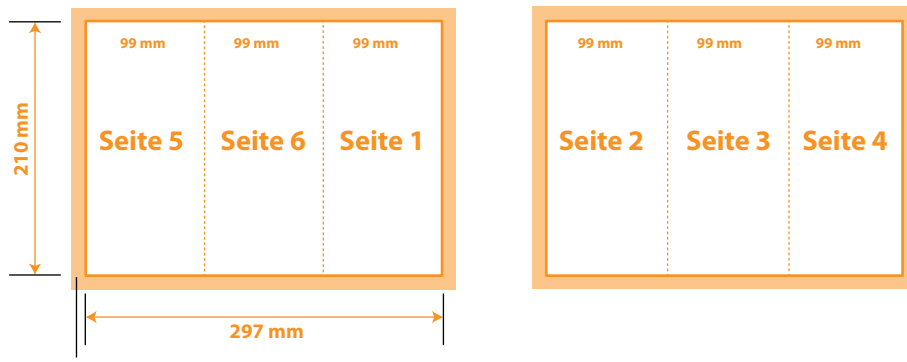

Umlaufend 3 mm Beschnittzugabe.
Die Beschnittzugabe ist nur erforderlich, wenn Bilder oder Texte im Anschnitt liegen.

Zweibruch-Wickelfalz
(6-seitig)

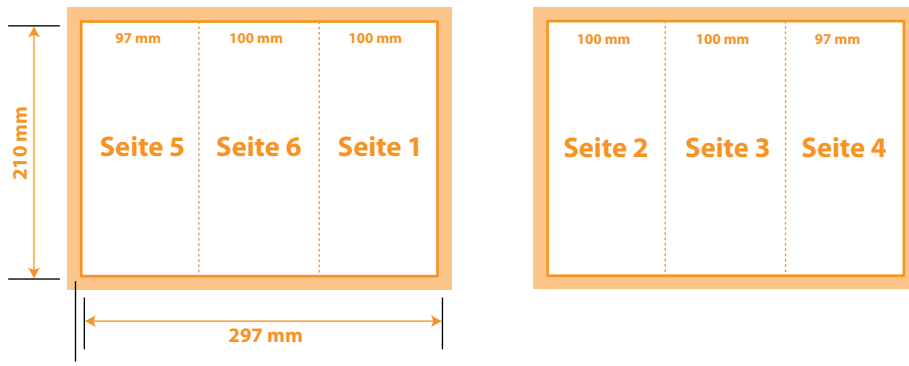

Umlaufend 3 mm Beschnittzugabe.
Die Beschnittzugabe ist nur erforderlich, wenn Bilder oder Texte im Anschnitt liegen.

diplomprint.de

ist ein Service von rosenberger | media
Rosenberger GmbH & Co. KG
Ravensberger Str. 7
33602 Bielefeld
Tel.: (05 21) 5 83 04-70
Fax: (05 21) 5 83 04-9987
E-Mail: post@diplomprint.de